令和5年度山口市民スポーツ大会オープン競技（エンジョイスポーツシーズン）

（令和5年度秋季山口市民テニス大会個人戦シングルス）

主　　催　　山口市、山口市スポーツ協会、山口市テニス協会
日　　時　　令和５年９月１０日（日）
場　　所　　維新百年記念公園テニス場

大　会　役　員

大会会長	下藤久朗			
レフェリー	井上　智			
ロービングアンパイア	秦　英人	下藤久朗	伊藤礼央奈	
トーナメントディレクター	田村博明			
ドロー委員	秦　英人	下藤久朗	井上　智	田村博明

大　会　要　項

１ **開　場　８：００　　試合開始　８：３０**

２ オーダー・オブ・プレー及び試合方法

開催日	クラス	試合方法		開始時刻
１０日（日）	男子Ａ、Ｂ、Ｃ、Ｄ級 男子５５歳以上 女子Ｃ級	本戦トーナメント 順位トーナメント	６－６タイブレーク （セミアドバンテージ）	仮ドローに記載してある時間の15分前までに中央スタンド本部で受付をすること

※初戦敗者は全員順位トーナメントに参加してください。
なお、参加されない場合は必ず本部に申し出てください。

３ 試　合　球　　ヨネックス　ツアープラチナム

４ 審　　判　　セルフジャッジ
※ 不明な点は、遠慮なくロービングアンパイアに尋ねて下さい。

５ ル　ー　ル　等　　① ２０２３年度日本テニス協会ルール（テニスルールブック）による。
・ 遅刻に関しては、トーナメント諸規定･諸規則の「時間厳守」を適用する。
・ 服装に関しては、トーナメント諸規定･諸規則の「服装と用具」を準用する。
フェイスマスクの着用は認めない。
・ 第１ゲーム終了後とタイブレーク中は、休憩なしでエンドを交代すること。
・ 携帯電話は電源を切るかマナーモードに設定し、試合中使用してはならない。
② 運営は、オーダー・オブ・プレーに従い、進行板を使用して行う。
③ 試合前の練習は、サービス４本とする。

６ 表　　彰

優　　勝	男子55歳以上
優勝・準優勝	男子Ａ級、女子Ｃ級
ベスト４以上	男子Ｂ級、男子Ｃ級、男子Ｄ級

なお、男子ＢＣＤ級で優勝、準優勝した者および女子Ｃ級で優勝した者は
令和５～６年度は同じクラス以下への出場はできない。

７ 留　意　事　項

① **練習は受付を済ませてから**行ってください。
スコアボード、数字プレート、シングルススティックの**準備に協力願います。**

② 各試合終了後は、**コート整備**をお願いします。

③ 待機に入った選手は、番号の若い選手が試合球を本部に取りに来てください。

④ **勝者は**、試合球と進行板に張り出されている**自分の試合のオーダープレートに結果（スコア）を記入、及び勝者の名前を〇で囲み、試合球とともに本部に提出してください。**

⑤ **熱中症予防に努めてください。**

- **こまめな水分・塩分の補給に努めてください。**
- **体調不良の場合は、勇気を持ってプレーをしない決断をしましょう。**
- **気分が悪くなった場合は、遠慮なく本部に申し出てください。**
- **自宅に帰ってからも、アルコールによる脱水症状に十分注意してください。**

８ 連　絡　事　項

① 荒天の場合の開催の有無は、８：３０に維新コートで決定します。

② **参加料は**会場では受付ません。**翌日以降速やかに振り込んでください。**
本大会の参加料は、会員・非会員とも1,500円です。
振込は申込責任者の名前で振り込んでください。チームで申し込まれた人は、チームの振込と重複しないようにご注意ください。
振込用紙の必要な方は受付に用意してあります。

③ ゴミ、空き缶、弁当殻等は放置せず各自で持ち帰って下さい。

④ 喫煙は、コート外の指定の喫煙場所でお願いします。

本大会は、スポーツ保険に加入しています。家を出てから競技をして、家に帰るまでが対象です。万一ケガをされた選手は本部に申し出て下さい。

協会では使用済み（廃棄予定）のテニスボールを聴覚障害児のいる小中学校等へ提供しています。会員の皆様のご協力をお願いします。

男 子 A 級

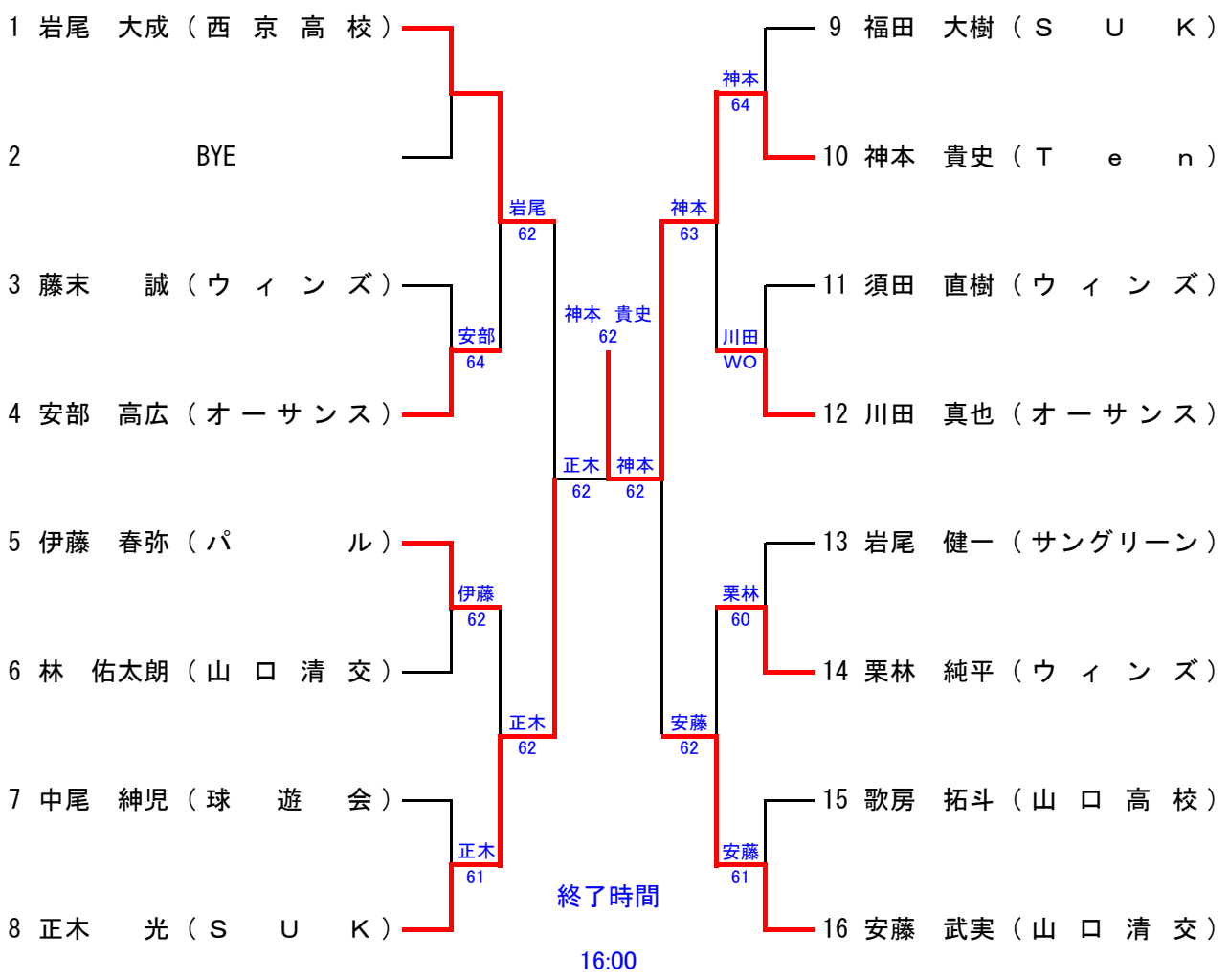

シード順　① 岩尾 大成　② 安藤 武実　③～④ 伊藤 春弥　川田 真也

男子A級5位トーナメント（初戦敗者は全員参加してください）

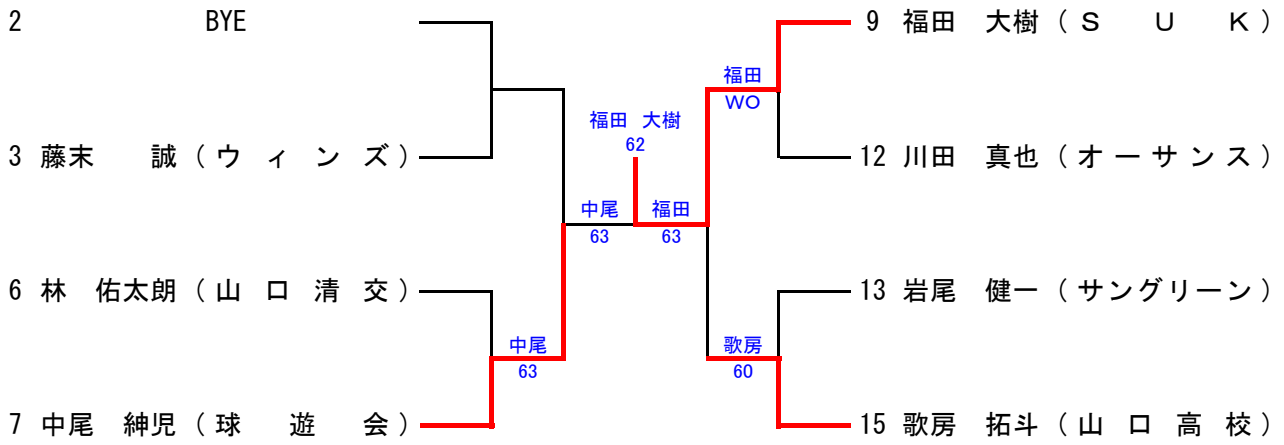

男 子 B 級

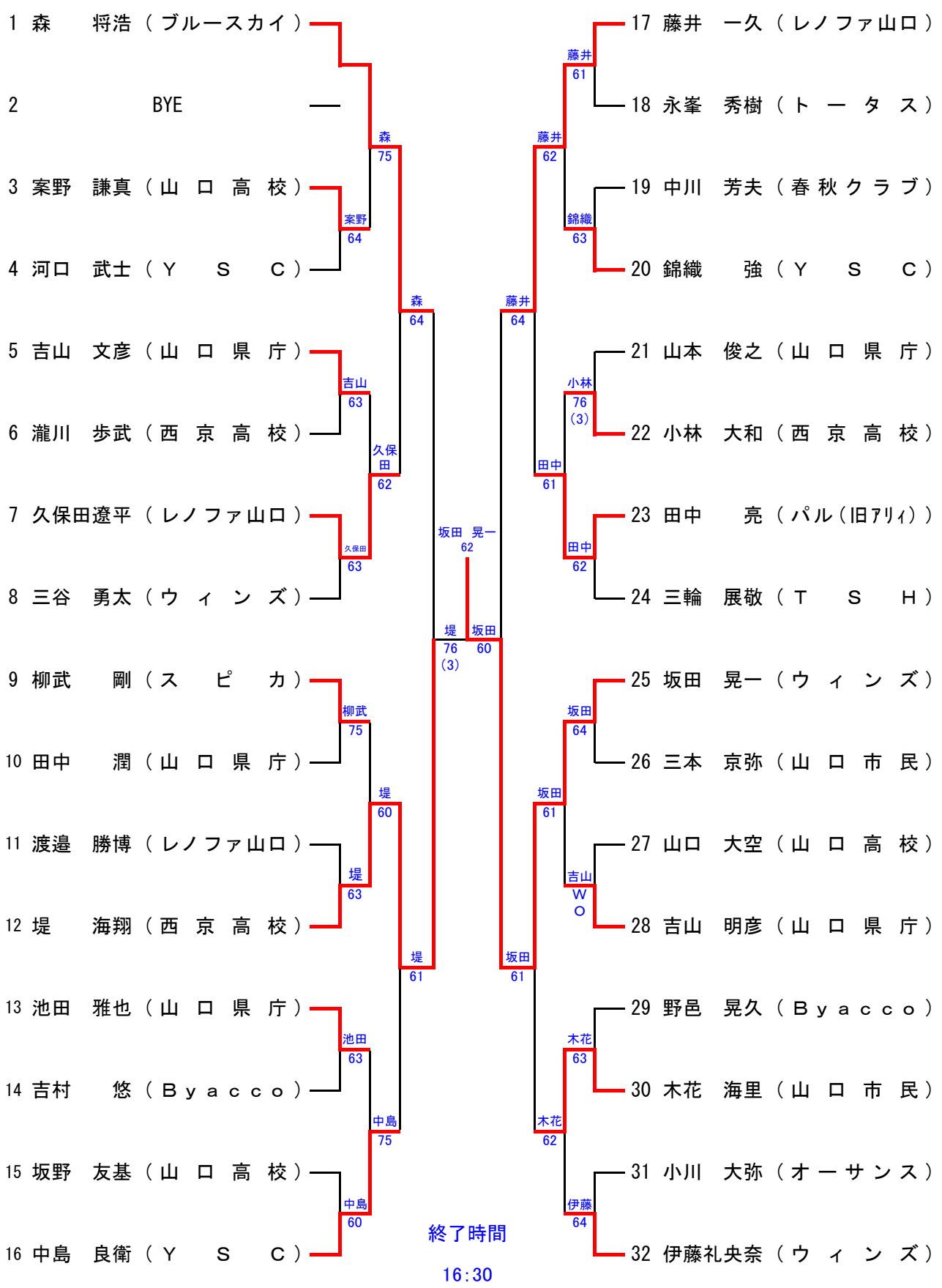

シード順 ① 森 将浩 ② 伊藤礼央奈 ③～④ 柳武 剛 三輪 展敬

男 子 C 級

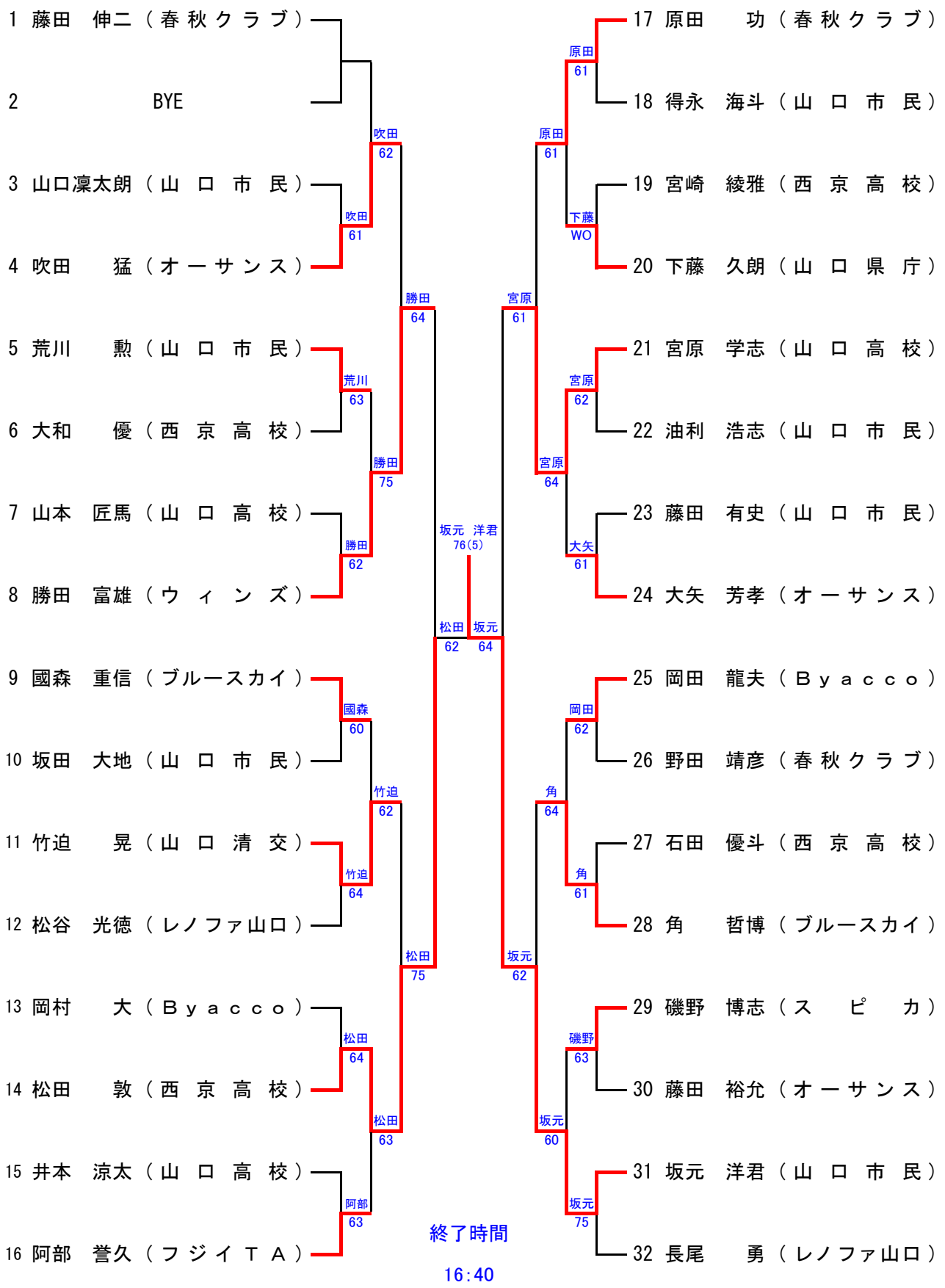

シード順 ① 藤田 伸二 ② 長尾 勇 ③～④ 國森 重信 大矢 芳孝

男子B級5位トーナメント（初戦敗者は全員参加してください）

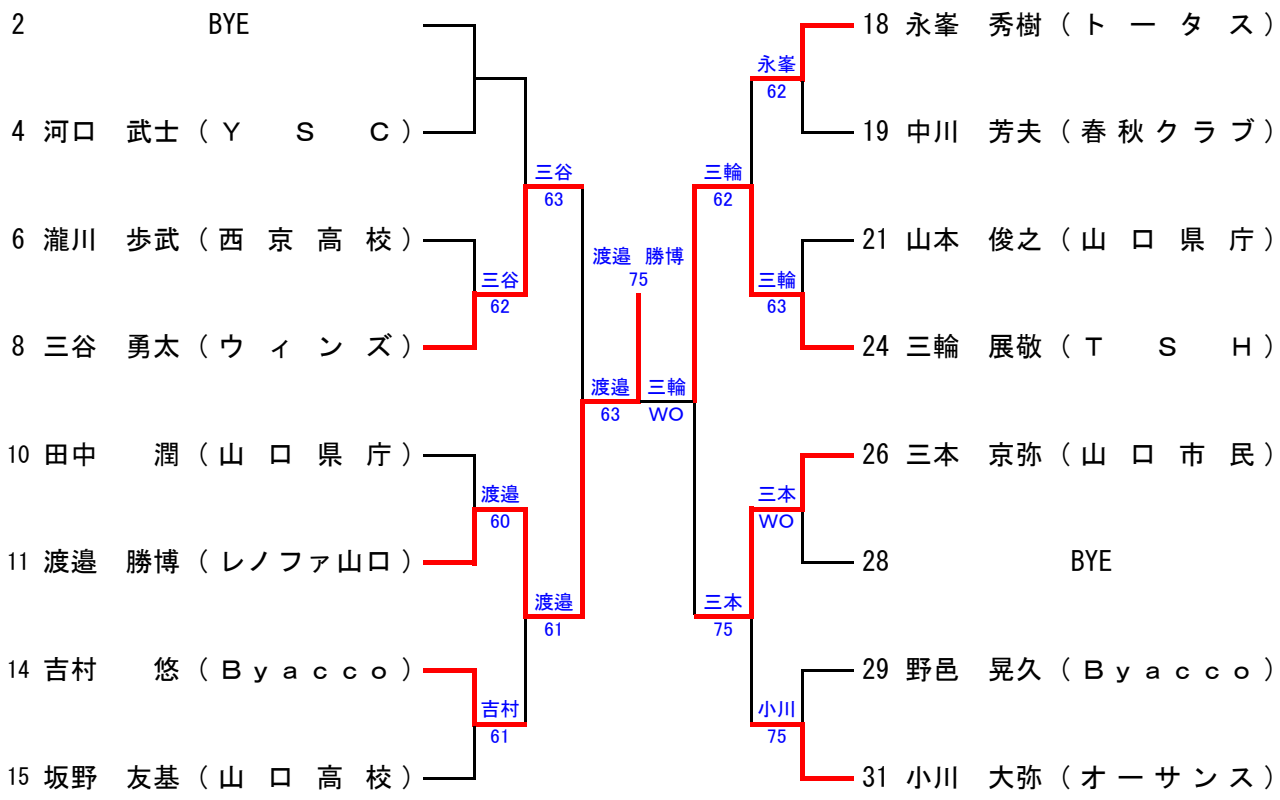

男子C級5位トーナメント（初戦敗者は全員参加してください）

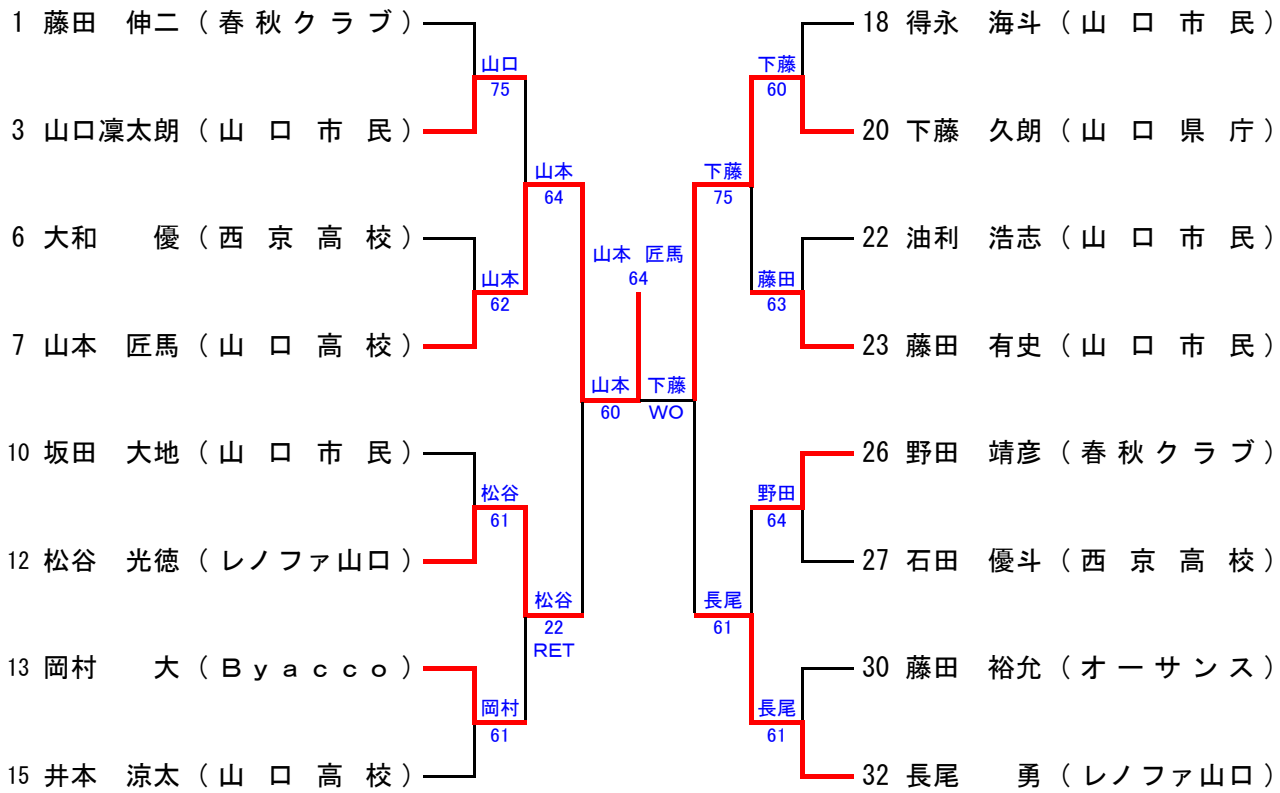

男 子 D 級

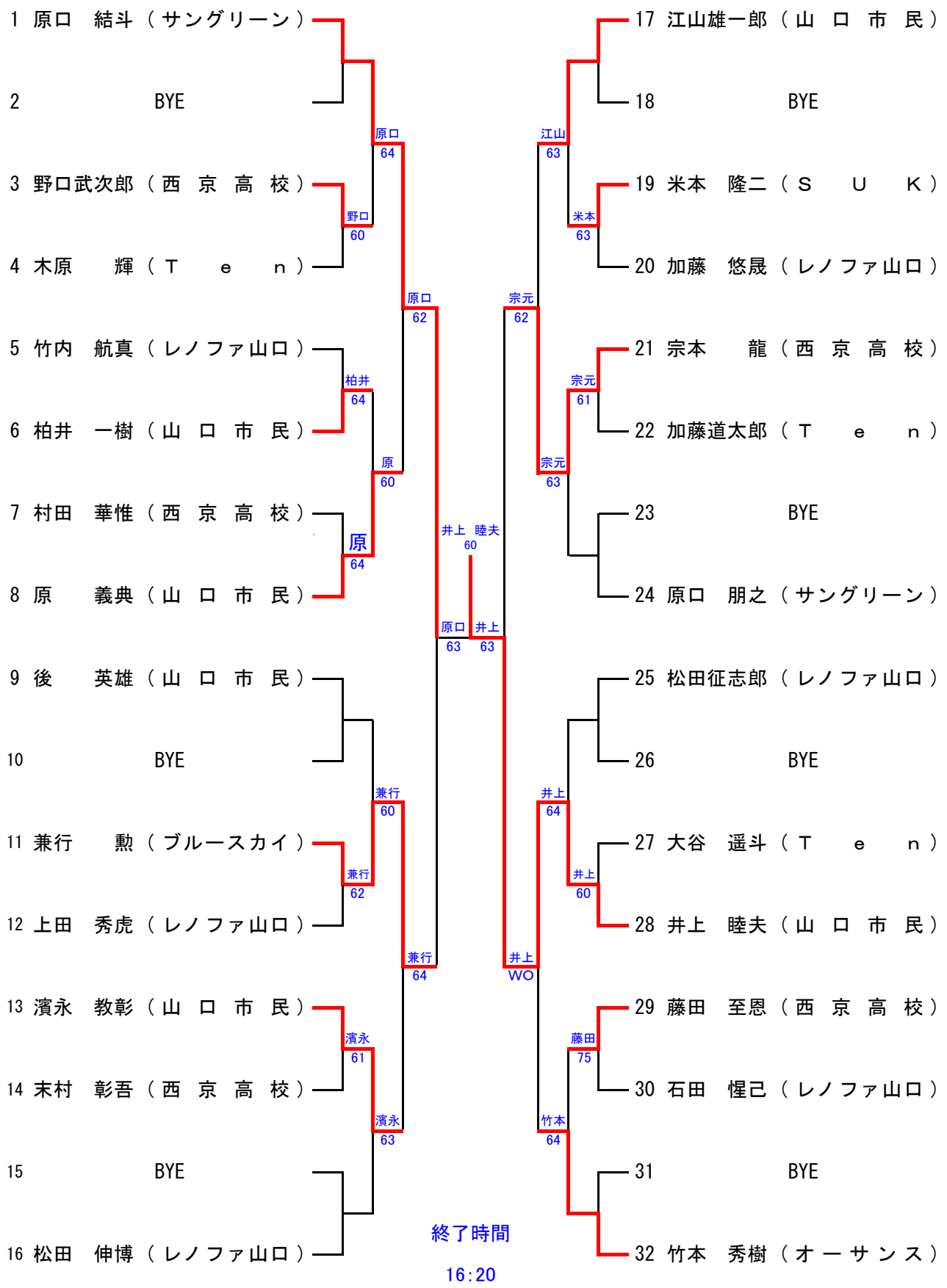

シード順 ① 原口 結斗 ② 竹本 秀樹 ③～④ 後 英雄 原口 朋之

男子D級5位トーナメント（初戦敗者は全員参加してください）

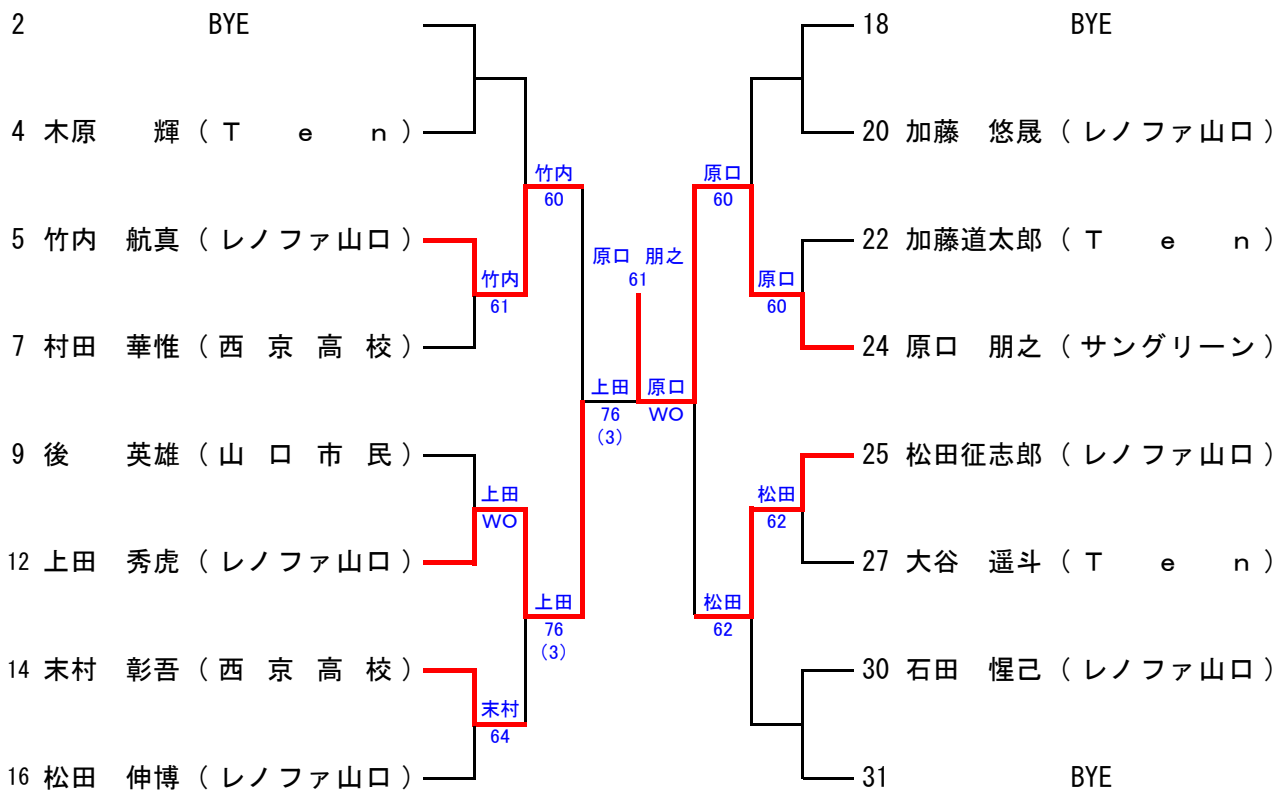

男 子 55 歳

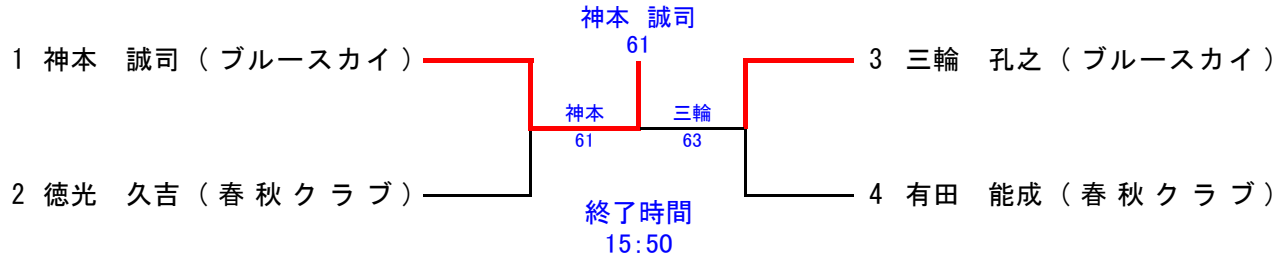

シード順 ① 神本 誠司

男子55歳3位トーナメント（初戦敗者は全員参加してください）

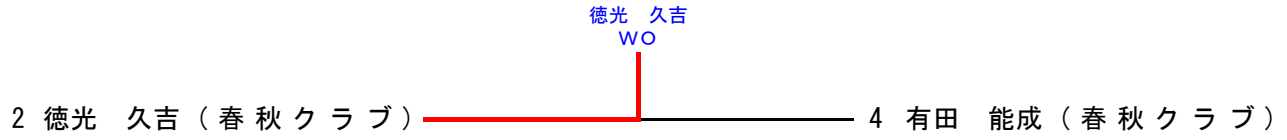

女 子 C 級

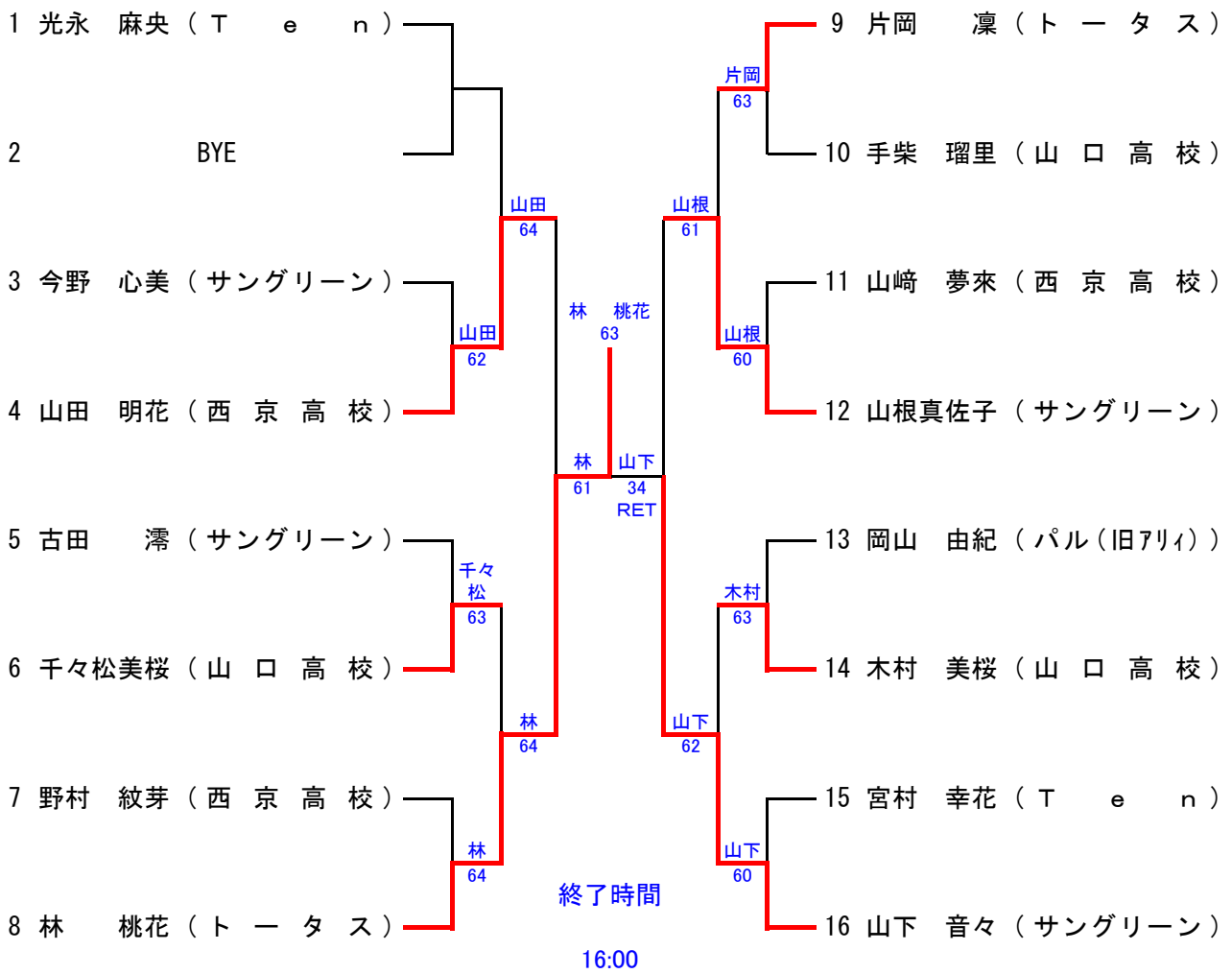

シード順　① 光永 麻央　② 山下 音々　③～④ 古田 澪　山根真佐子
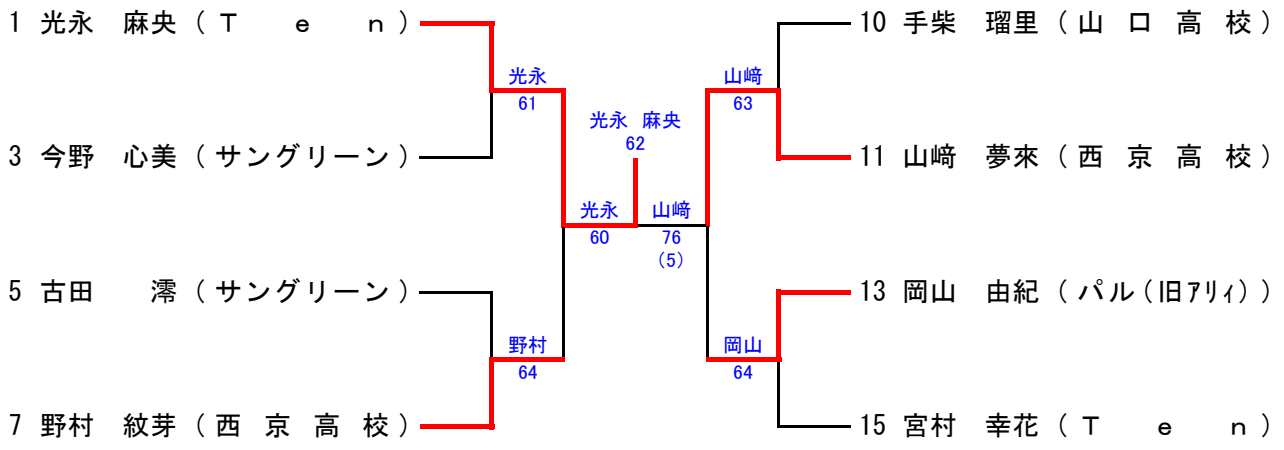
女子C級5位トーナメント（初戦敗者は全員参加してください）