令和４年度秋季山口市民テニス大会
（個人戦ダブルス･ジュニアシングルス）

主　　催　　山口市テニス協会
日　　時　　令和４年１１月２７日（日）
場　　所　　維新百年記念公園テニス場

大会役員

大会会長　下藤久朗
レフェリー　小田俊明
ローピングアンパイア　秦　英人　有馬秀幸　井上　智　伊藤礼央奈
トーナメントディレクター　下藤久朗
ドロー委員　秦　英人　下藤久朗　小田俊明　井上　智　伊藤礼央奈

大会要項

１ 開　場　８：３０　　試合開始　９：００

２ オーダー・オブ・プレー及び試合方法

クラス	試合方法		開始時刻
男子Ａ、Ｂ、Ｃ級 ジュニア	本戦トーナメント ５位トーナメント	６－６タイブレーク セミアドバンテージ	仮ドローに記載してある時間の15分前までに中央スタンド本部にチェックリストを提出し受付すること
女子Ｂ、Ｃ級	リーグ		

※初戦敗者は、全員５位トーナメントに参加してください。
※ダブルスの選手は、ペア１組でチェックリストを提出してください（当日の用紙交付は、実費を徴収します。）。
※ジュニア初級は、小学生低学年及び高学年で県大会又は市民大会に初めて参加する小学生です。

３ 試合球　ヨネックス　ツアープラチナム

４ 審　判　セルフジャッジ
※ 不明な点は、遠慮なくローピングアンパイアに尋ねてください。

５ ルール等
① ２０２２年度日本テニス協会ルール（テニスルールブック）による。
・ 遅刻に関しては、トーナメント諸規定･諸規則の「時間厳守」を適用する。
・ 服装に関しては、トーナメント諸規定･諸規則の「服装と用具」を準用する。
フェイスマスクの着用は認めない。
・ 第１ゲーム終了後とタイブレーク中は、休憩なしでエンドを交代すること。
・ 携帯電話は電源を切るかマナーモードに設定し、試合中使用してはならない。
② 運営は、オーダー・オブ・プレーに従い、進行板を使用して行う。
③ 試合前の練習は、サービス４本とする。

６ 表　彰

優　勝	男子Ａ級、女子Ｂ級、女子Ｃ級、ジュニア男子初級
優勝・準優勝	男子Ｃ級、ジュニア男子、ジュニア女子、ジュニア女子初級
ベスト４以上	男子Ｂ級

なお、男子Ｂ級、Ｃ級で優勝、準優勝、女子Ｂ級、Ｃ級で優勝した者は、令和４～５年度は同じクラス以下への出場はできない。

７ 注意事項
① 荒天の場合の開催の有無は、９：００に維新コートで決定します。
② ゴミ、空き缶、弁当殻等は放置せず各自で持ち帰ってください。
③ 喫煙は、コート外の指定の喫煙場所でお願いします。

８ 協力依頼
① コートの使用は８：３０からです。
② 練習される方は、スコアボード、数字プレート、シングルススティックを準備してから練習を開始してください。
③ 各試合終了後は、コート整備をお願いします。

本大会は、スポーツ保険に加入しています。家を出てから競技をして、家に帰るまでが対象です。万一ケガをされた選手は本部に申し出てください。

協会では使用済み（廃棄予定）のテニスボールを聴覚障害児のいる小中学校へ提供しています。会員の皆様のご協力をお願いします。

男 子 A 級

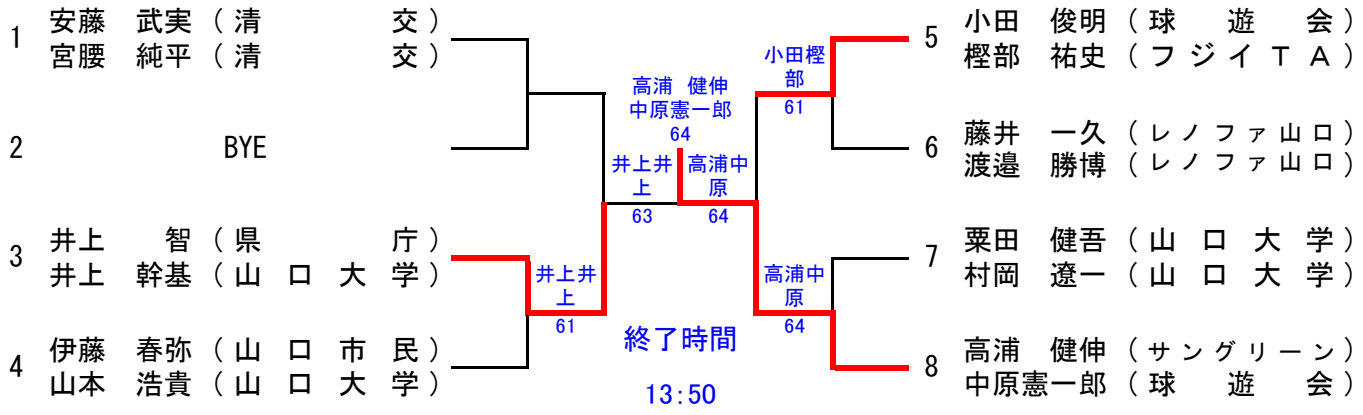

シード順 ① 安藤 武実 宮腰 純平 ② 高浦 健伸 中原憲一郎

男子A級5位トーナメント（初戦敗者は全員参加してください）

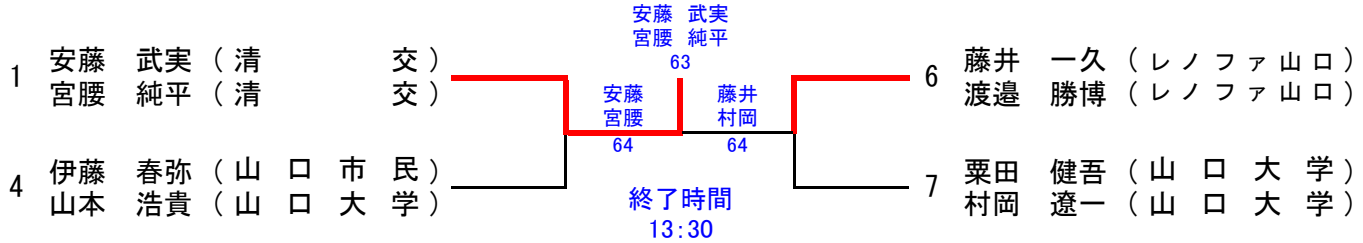

女 子 B 級

No	名 前	所 属	1	2	3	勝-敗	得G率	順位
1	岡田 優子 長谷川理紗	（Ｂｙａｃｃｏ） （Ｂｙａｃｃｏ）		2 - 6	0 - 6	0 - 2	0.14	3
2	水津 玲子 森田 啓子	（サングリーン） （サングリーン）	6 - 2		2 - 6	1 - 1	0.5	2
3	山根真佐子 高浦 愛	（サングリーン） （サングリーン）	6 - 0	6 - 2		2 - 0	0.86	1

終了時間13：00 試合の順序 １－３(9:00)、２－３(10:00)、１－２

女 子 C 級

No	名 前	所 属	1	2	3	勝-敗	得G率	順位
1	福田 和江 増野由希子	（Ｓ Ｕ Ｋ） （Ｓ Ｕ Ｋ）		7 - 5	4 - 6	1 - 1	0.5	2
2	田中 葵 光永 麻央	（Ｔ ｅ ｎ） （Ｔ ｅ ｎ）	5 - 7		0 - 6	0 - 2	0.28	3
3	木村 心春 髙橋陽万莉	（レノファ山口） （レノファ山口）	6 - 4	6 - 0		2 - 0	0.75	1

終了時間13：15 試合の順序 １－３(9:30)、２－３(10:30)、１－２

男 子 B 級

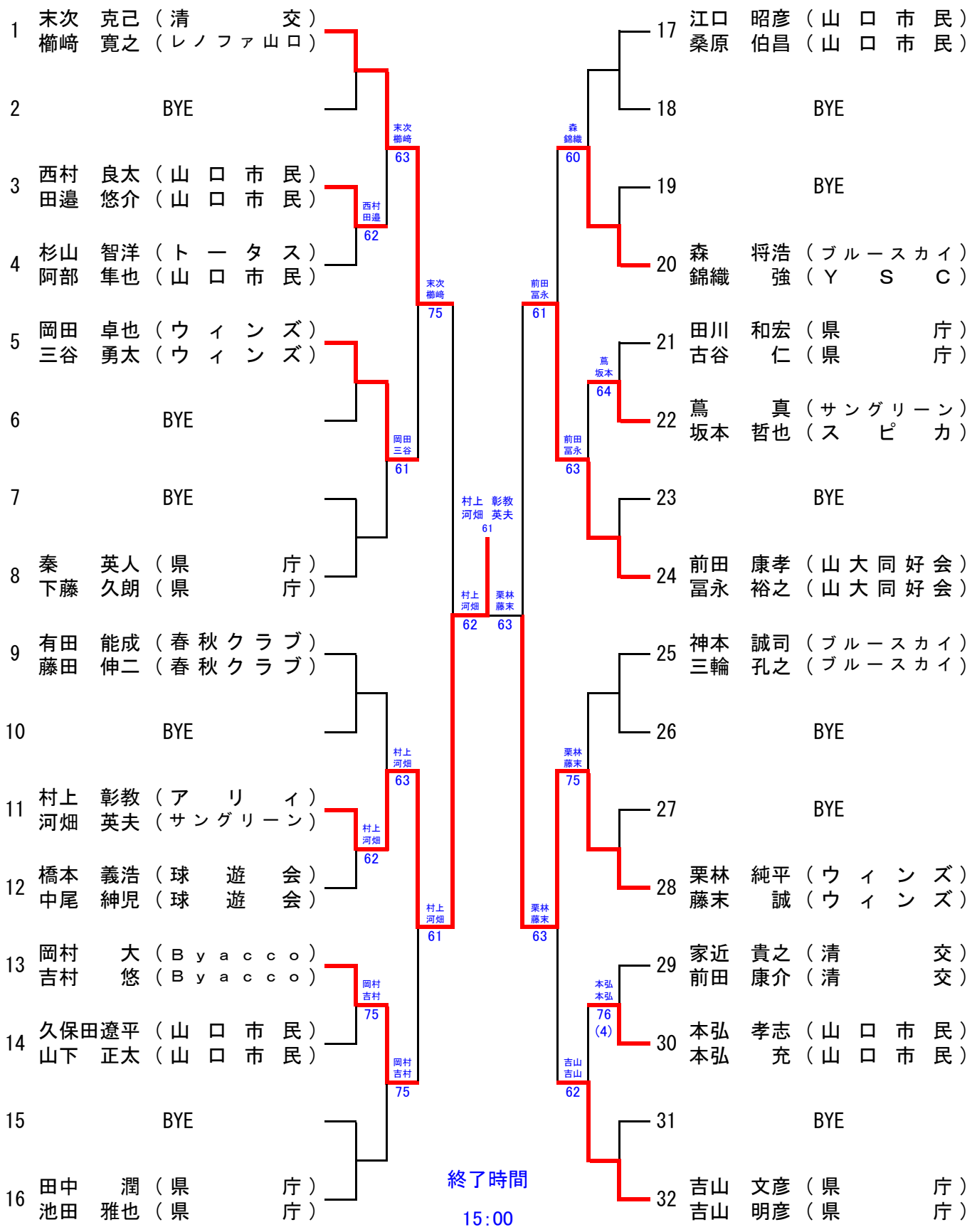

シード順

① 末次 克己 櫛崎 寛之　② 吉山 文彦 吉山 明彦　③～④ 有田 能成 藤田 伸二　前田 康孝 冨永 裕之

⑤～⑧ 秦 英人 下藤 久朗　田中 潤 池田 雅也　江口 昭彦 桑原 伯昌　神本 誠司 三輪 孔之

男子B級5位トーナメント（初戦敗者は全員参加してください）

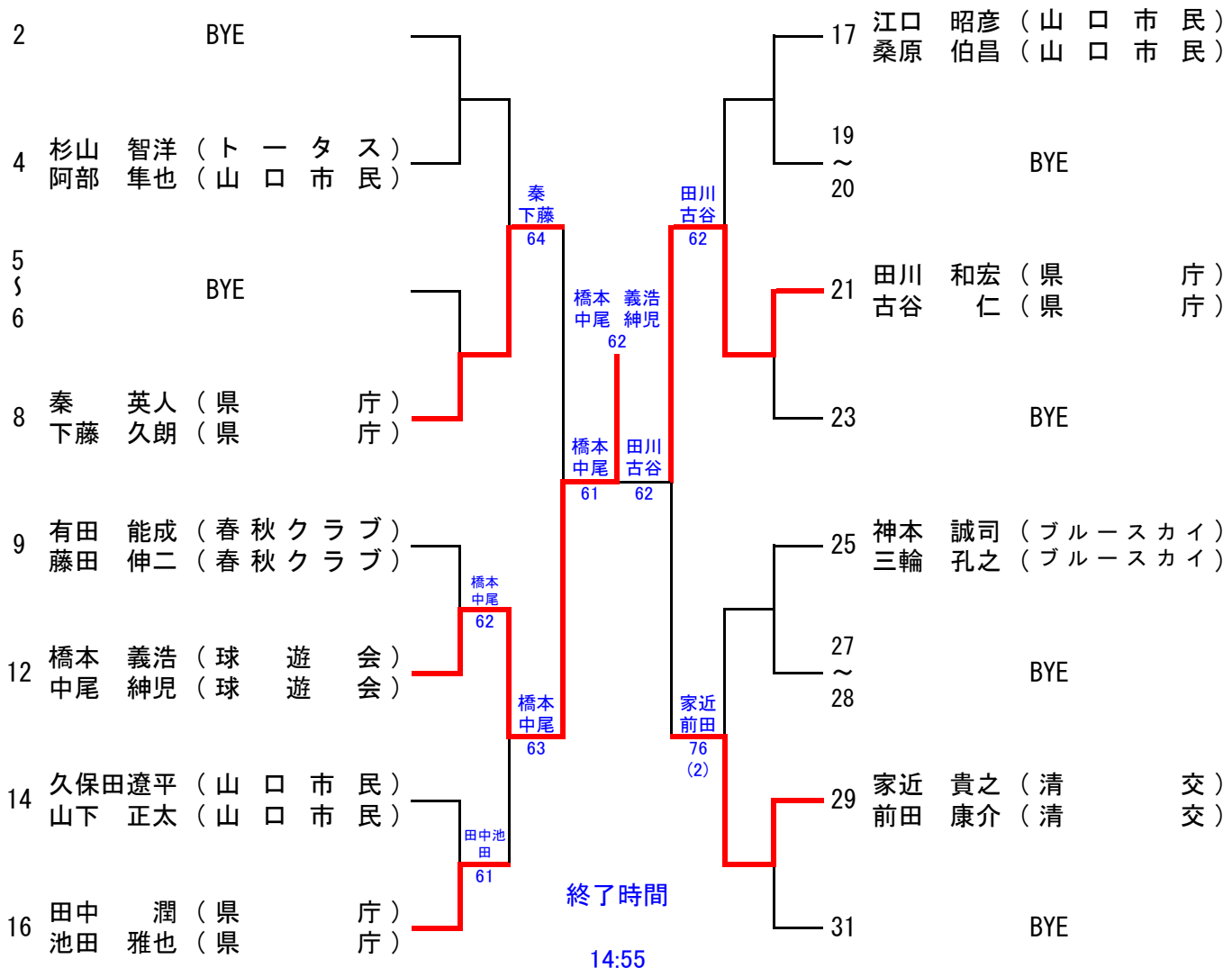

男 子 C 級

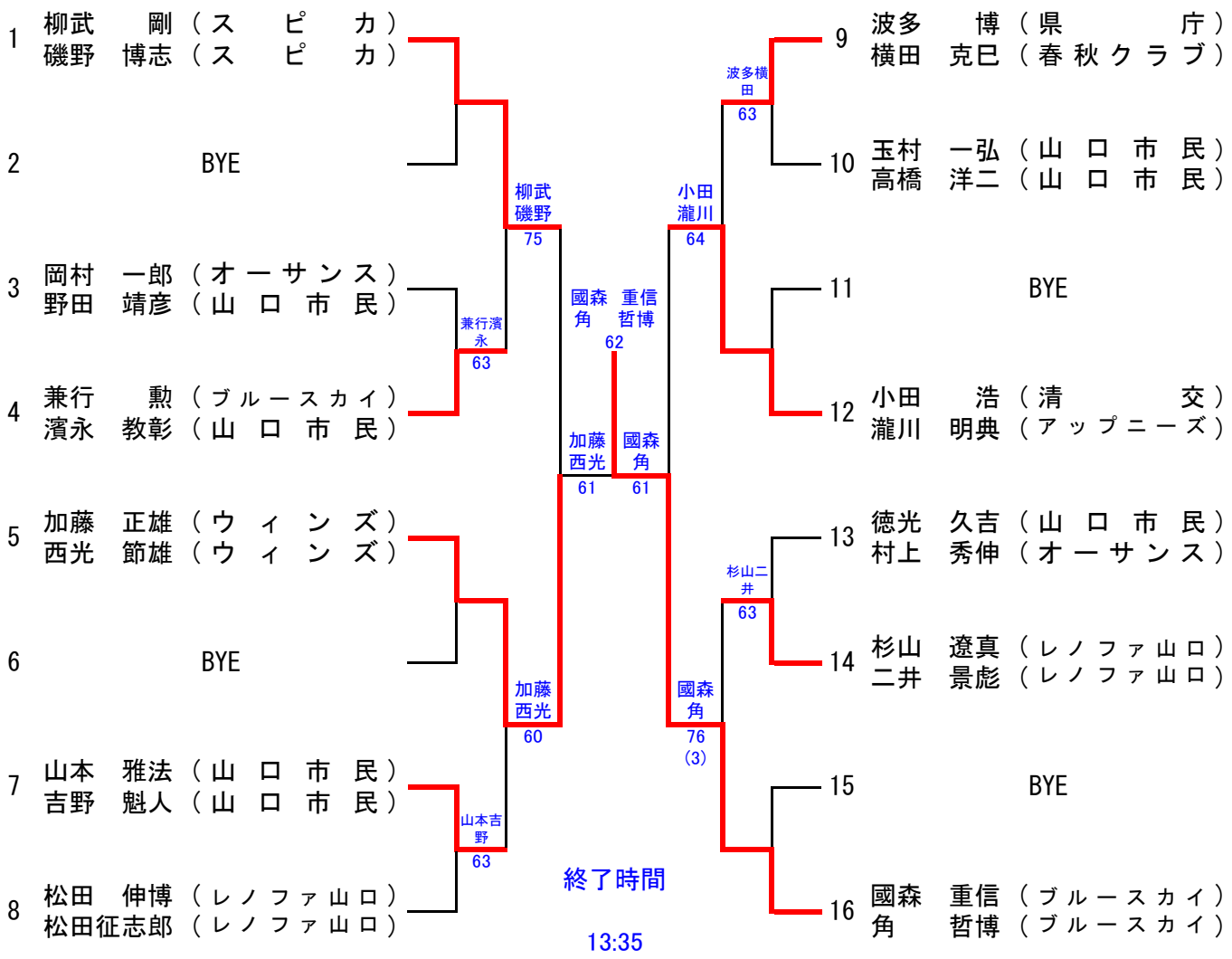

シード順 ① 柳武 剛 磯野 博志 ② 國森 重信 角 哲博 ③～④ 加藤 正雄 西光 節雄 小田 浩 瀧川 明典

男子C級5位トーナメント（初戦敗者は全員参加してください）

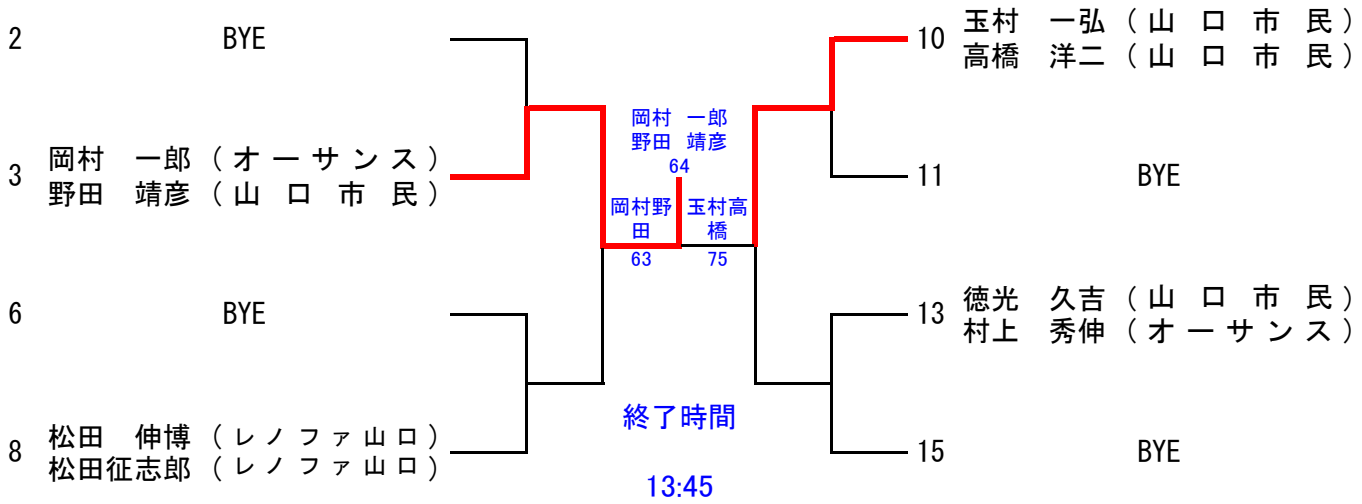

ジュニア男子

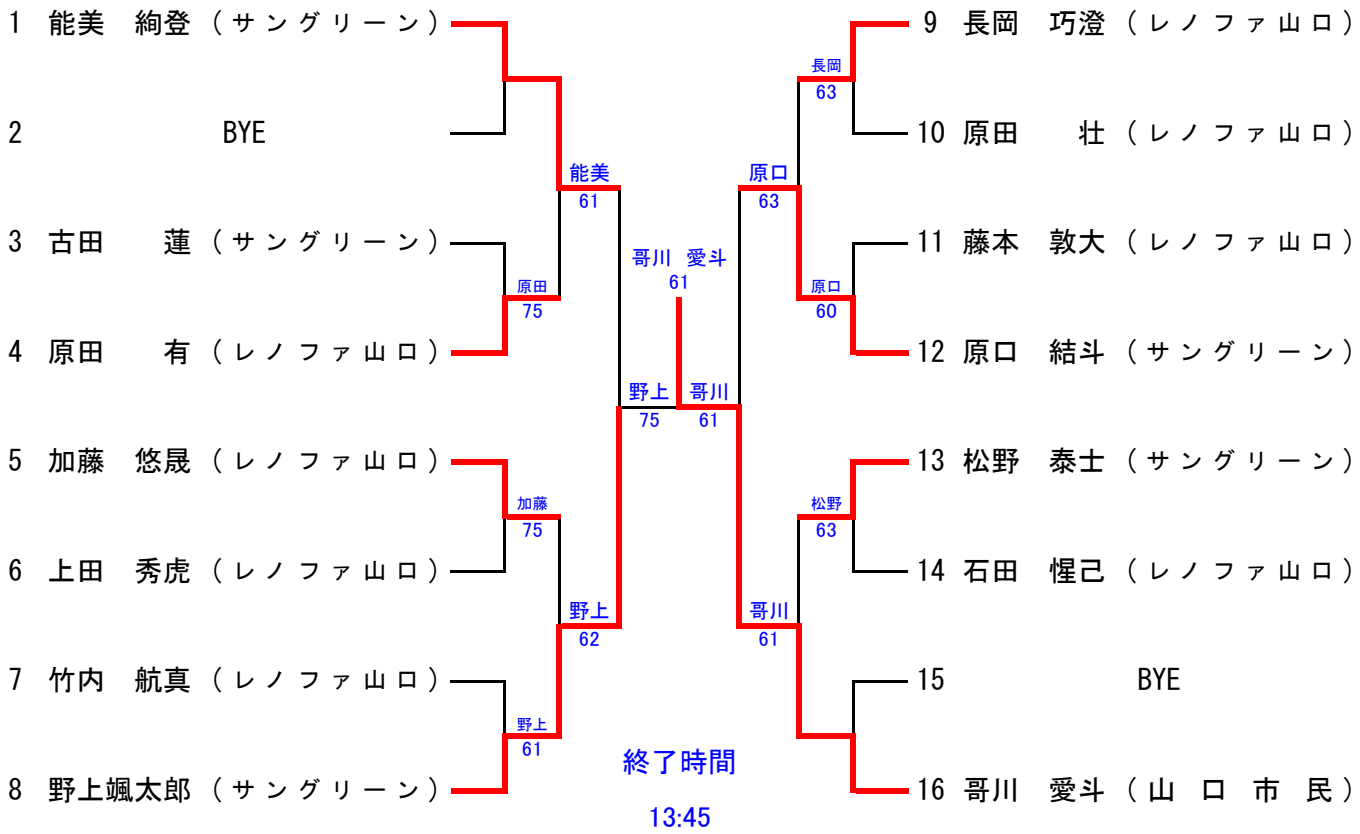

シード順　① 能美 絢登　② 哥川 愛斗　③～④ 原口 結斗　加藤 悠晟

ジュニア女子

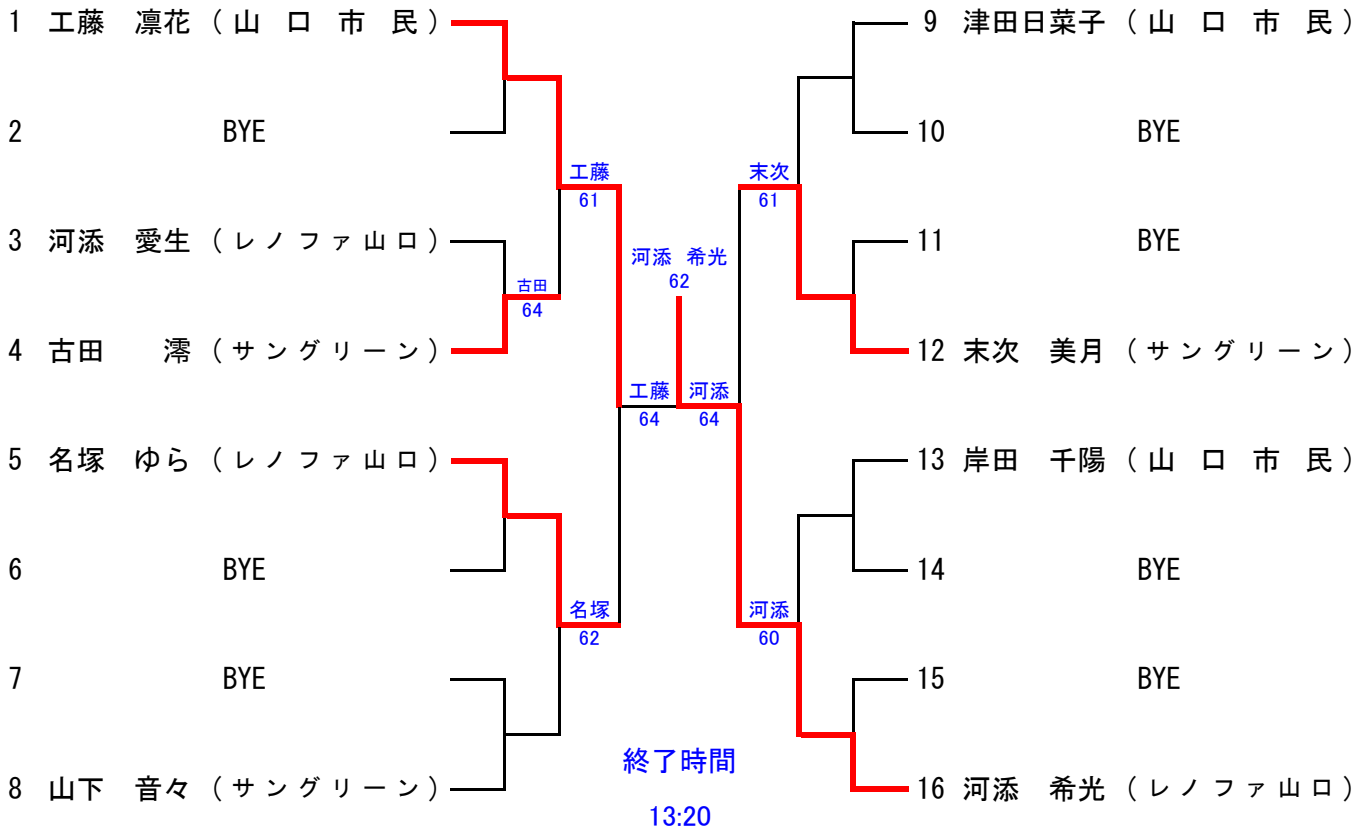

シード順　① 工藤 凛花　② 河添 希光　③～④ 末次 美月　名塚 ゆら

ジュニア男子初級

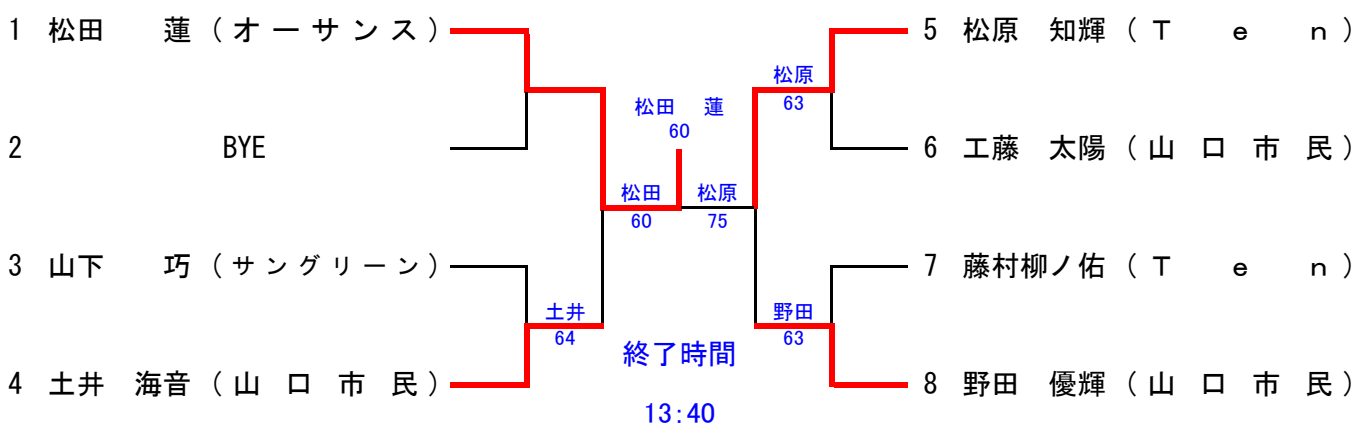

シード順　① 松田　蓮

ジュニア女子初級

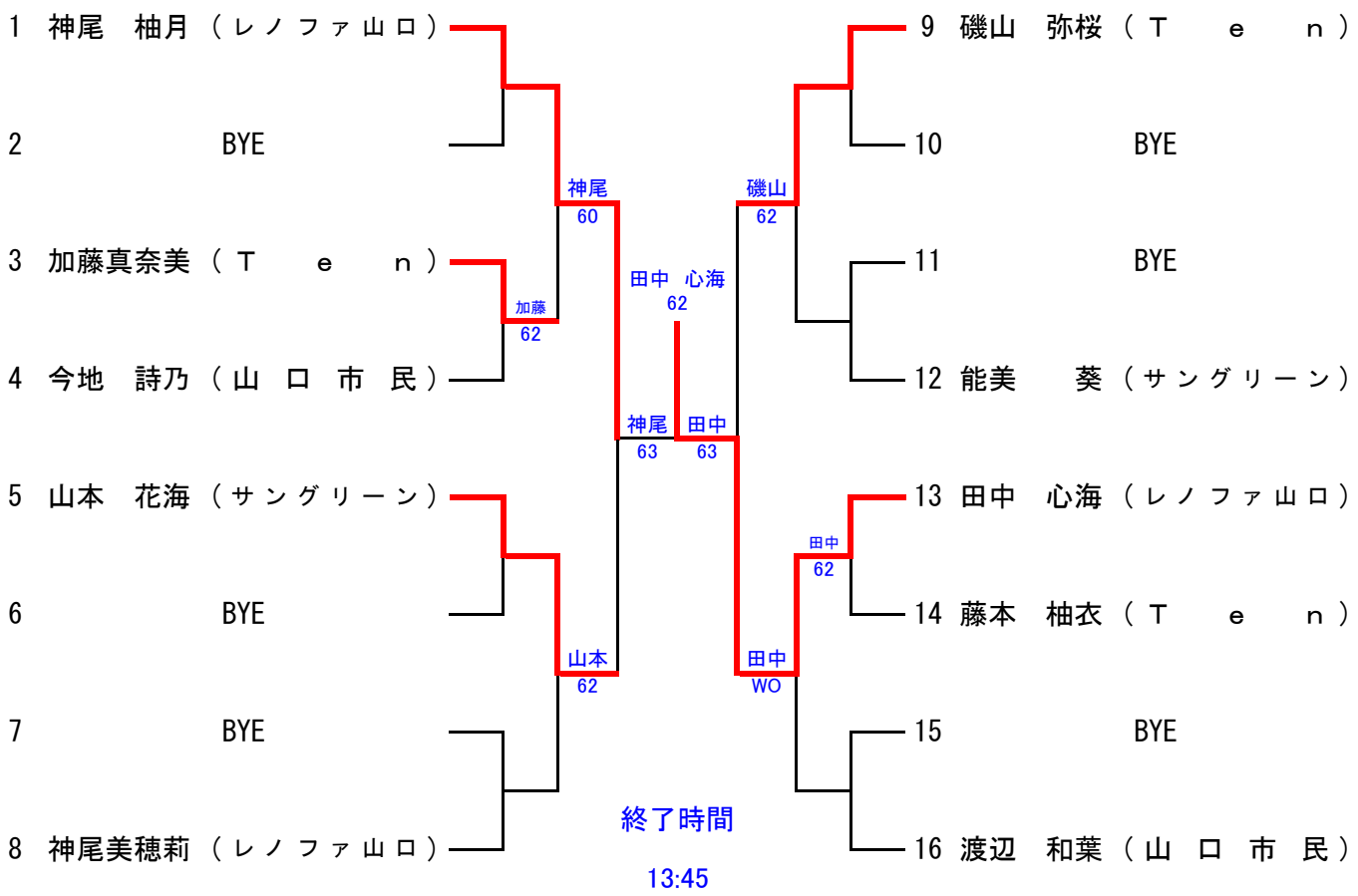

シード順　① 神尾　柚月　② 渡辺　和葉　③～④ 山本　花海　能美　葵

ジュニア男子5位トーナメント（初戦敗者は全員参加してください）

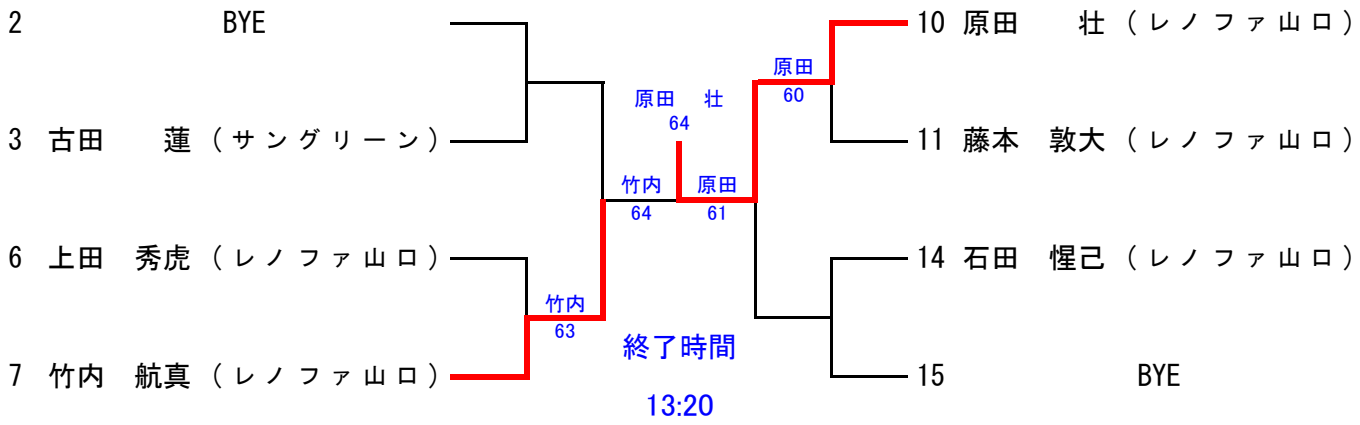

ジュニア女子5位トーナメント（初戦敗者は全員参加してください）

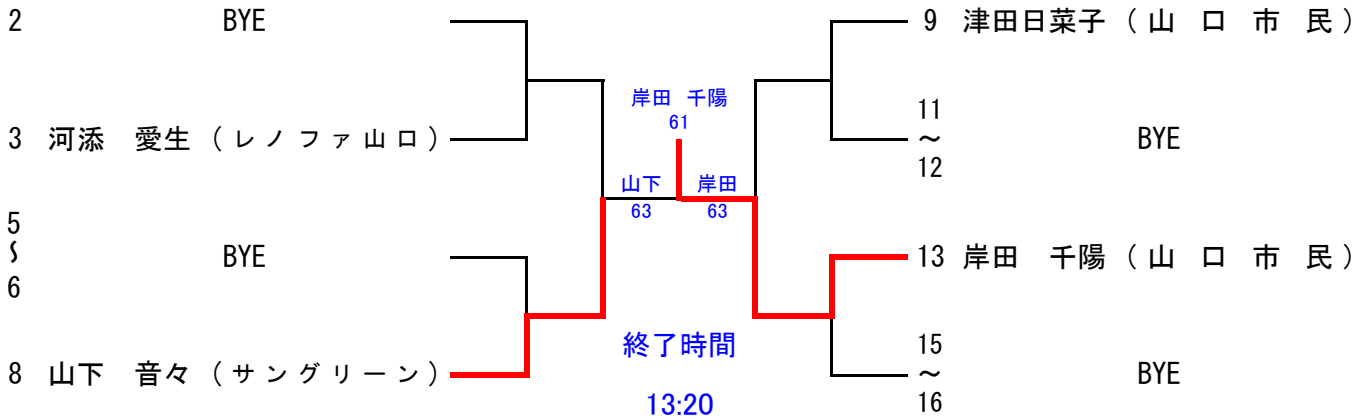

ジュニア男子初級5位トーナメント（初戦敗者は全員参加してください）

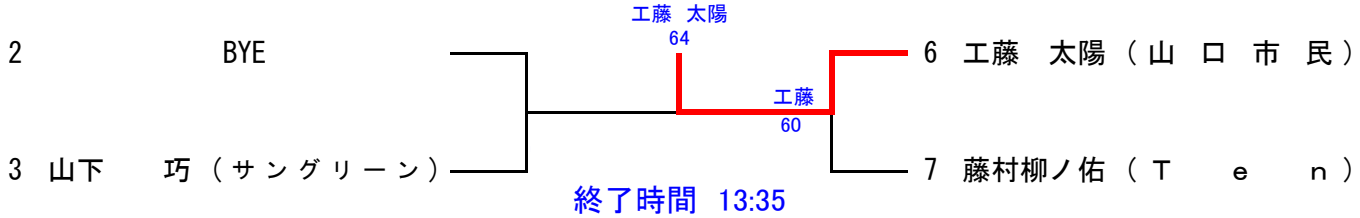
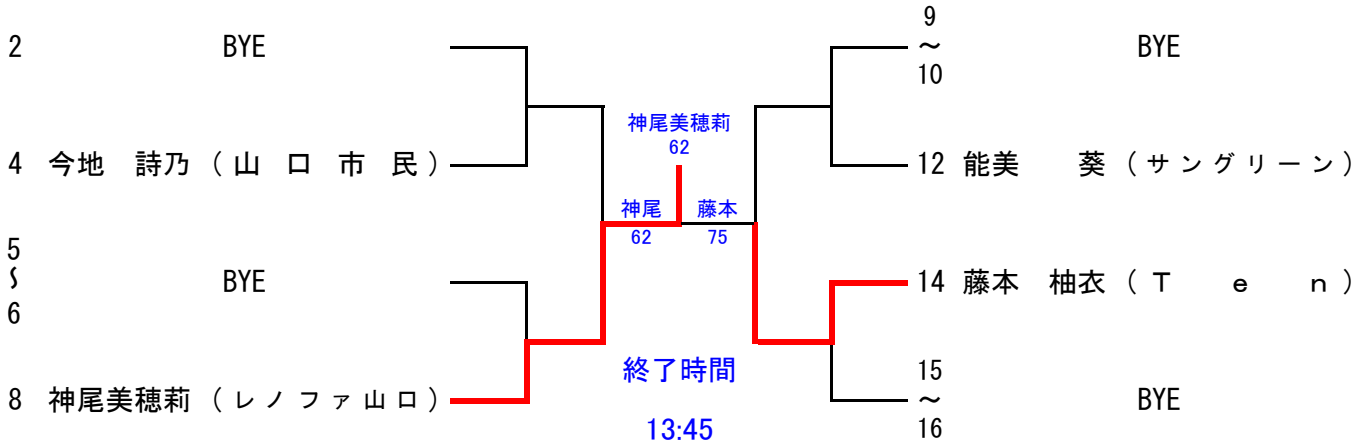
ジュニア女子初級5位トーナメント（初戦敗者は全員参加してください）